ジュニアソフトボール競技場寸法

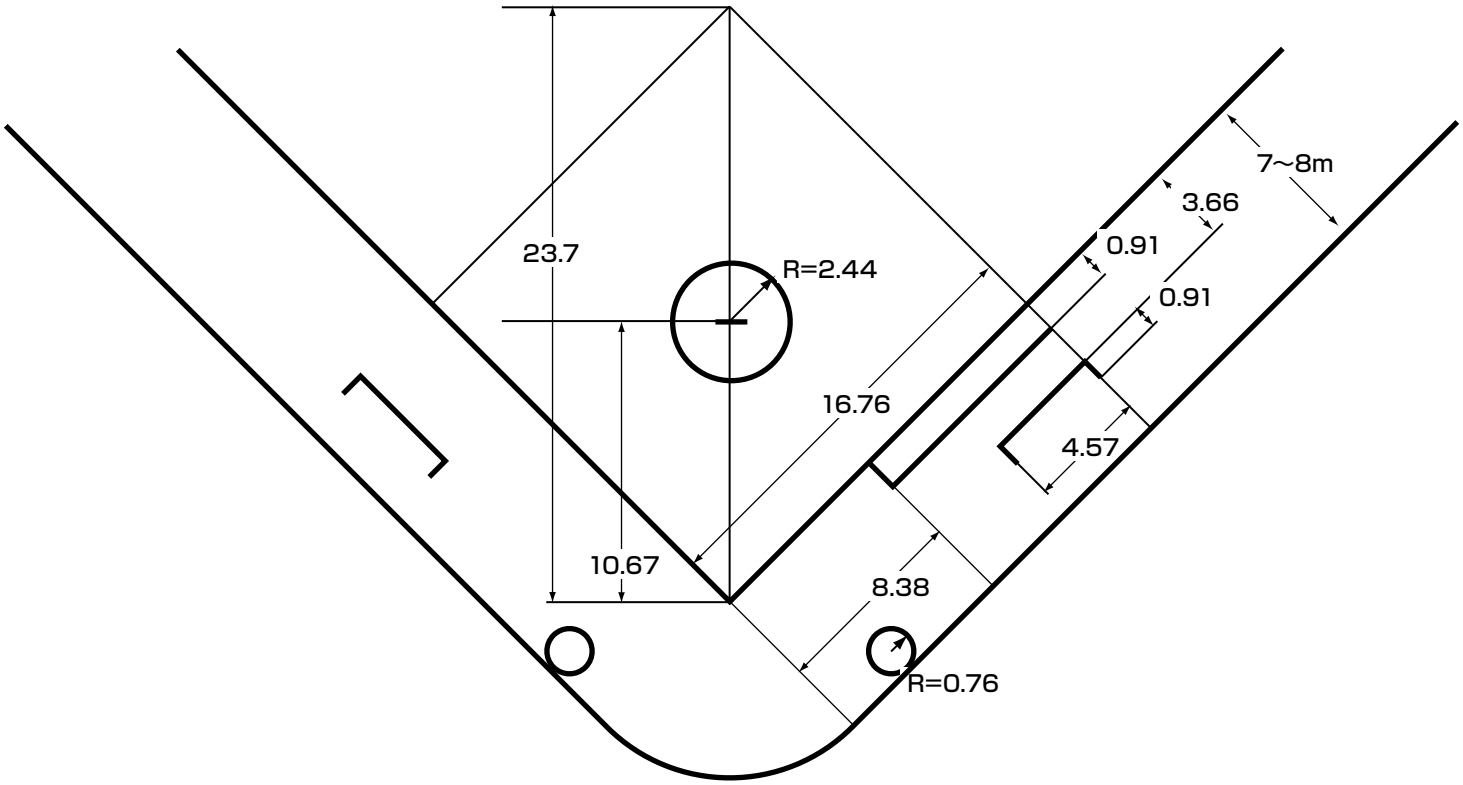

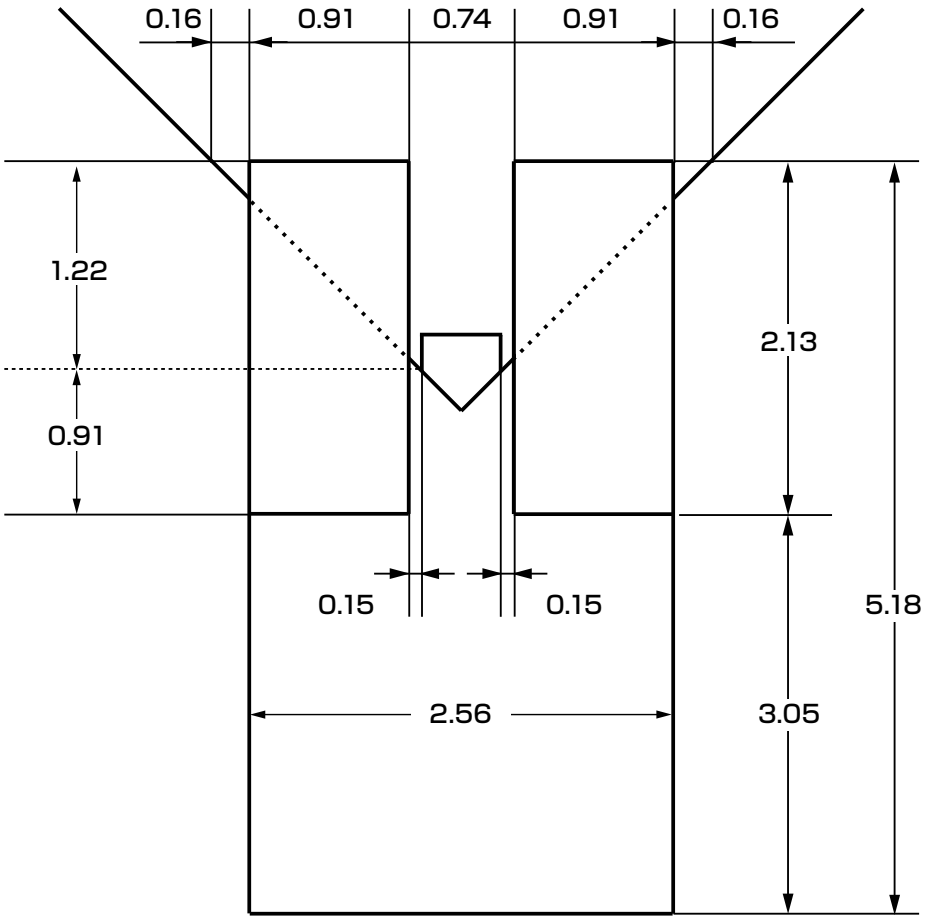

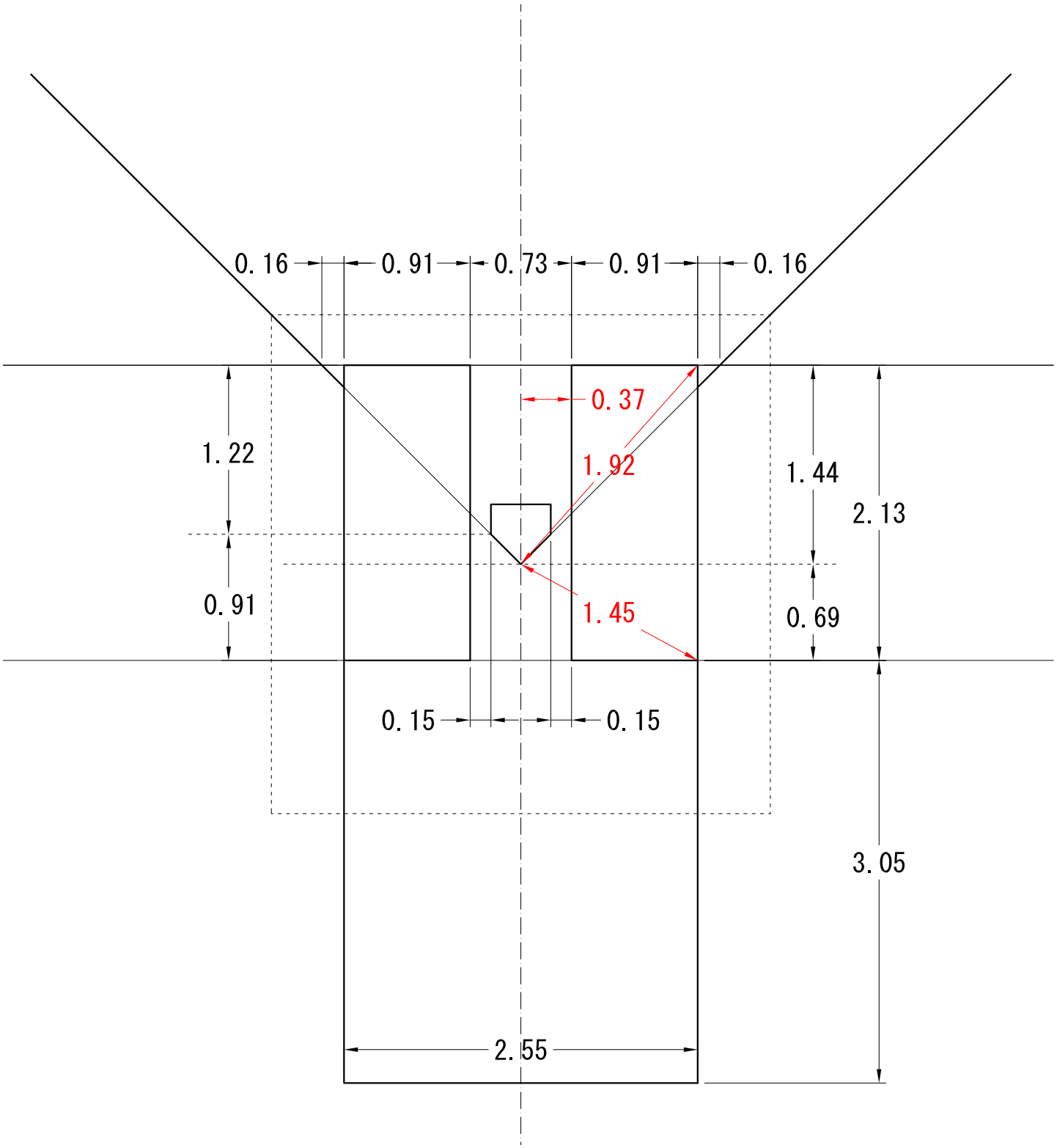
0.16
0.91
0.73
0.91
0.16
0.37
1.22
1.92
1.44
2.13
0.91
1.45
0.69
0.15
0.15
3.05
2.55